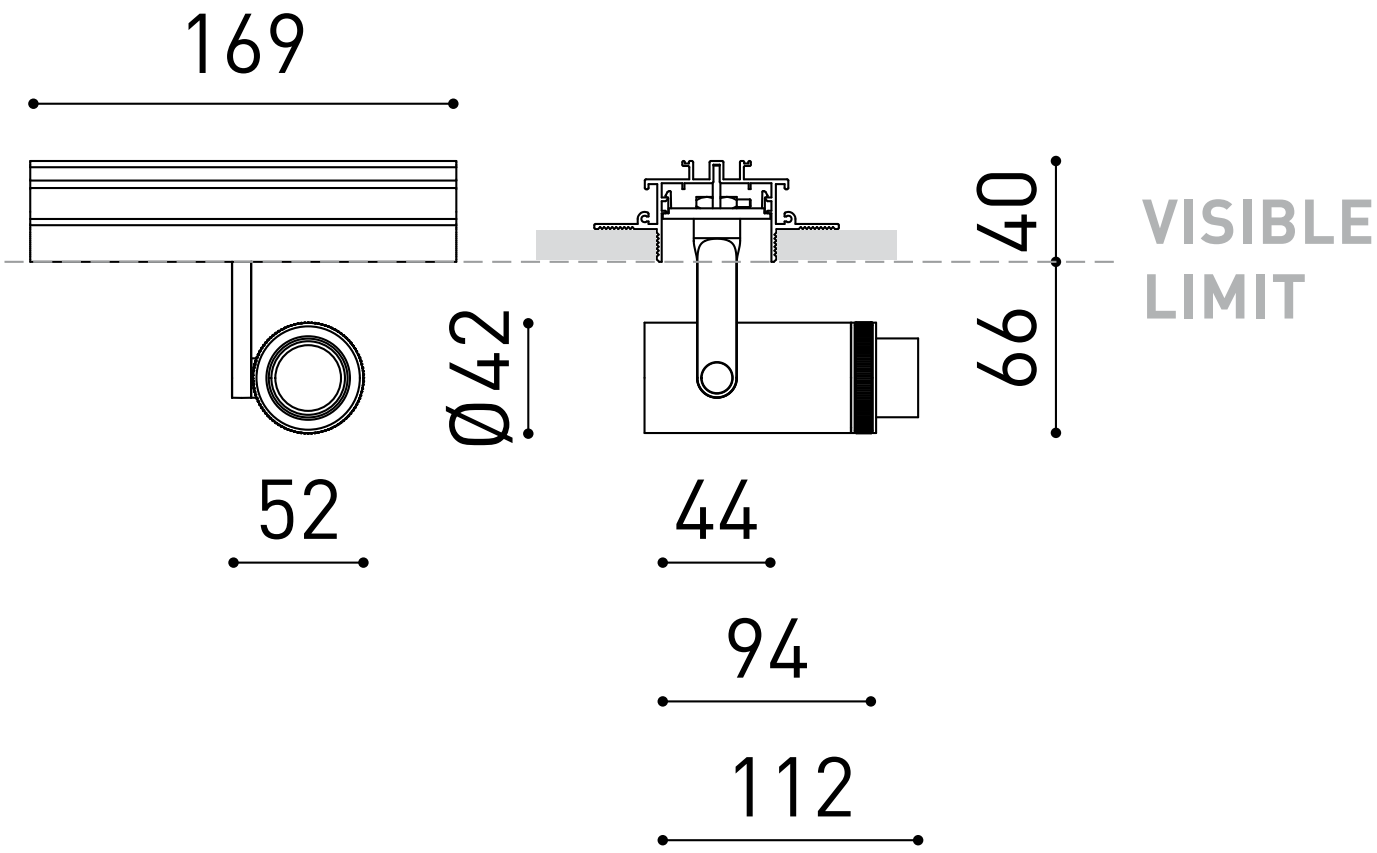
169
40
VISIBLE
LIMIT
66
Ø42
52
44
94
112